Baxim®
TECNOLOGIA PARA LA CONSTRUCCION



LINEA

VARO-THANE®

SISTEMAS TRANSITABLES DE POLIURETANO

Soluciones impermeables para tránsito peatonal y vehicular - Membranas líquidas aplicadas en frío.

SISTEMAS PEATONALES

70 LT | 70 HT

SISTEMAS VEHICULARES

80 HT | 80 HT PLUS

www.baxim.cl

IMPERMEABILIZACIÓN TRANSITABLE

Una membrana que sella la losa y además recibe el tránsito

La línea **VARO-THANE®** reúne membranas líquidas de poliuretano de aplicación en frío, formuladas para impermeabilizar losas de hormigón que además deben quedar expuestas al uso. A diferencia de una membrana que se cubre con un revestimiento posterior, aquí el mismo recubrimiento que sella la estructura es el que recibe el paso de personas o vehículos.

Cada sistema se construye por capas sobre un imprimante de poliuretano: una membrana elastomérica que aporta impermeabilidad y capacidad de puentear grietas, agregados de cuarzo que entregan textura antideslizante y cuerpo mecánico, y un sello alifático de terminación que suma resistencia UV, resistencia a la abrasión y facilidad de limpieza.

El resultado es una superficie continua, libre de juntas, uniones y costuras, que acompaña los movimientos de la losa sin agrietarse y que puede repararse en terreno con los mismos procedimientos de colocación.

La línea cubre cuatro configuraciones de sistema —dos peatonales y dos vehiculares— que comparten componentes y difieren en espesor, número de capas y tipo de membrana, de modo que la especificación se ajusta a la solicitación real de cada superficie.

DESEMPEÑO DE LA LÍNEA

100%
Impermeable
Membrana continua sin juntas, uniones ni costuras.

3,2 mm
Puente de fisuras
Ensayado sobre resina pura según ASTM C-836. Ver condiciones en la página 10.

650%
Elongación
Acompaña los movimientos del hormigón sin agrietarse.

–40 °C
Flexible en frío
Mantiene flexibilidad y adherencia bajo shock térmico.

UV
Estable a la intemperie
Sello alifático de terminación resistente a la exposición climática.

Agregado #3 y #4
Antideslizante
Textura por cuarzo embebido o agregados sintéticos en el sello.

ADEMÁS

- Resistente a aceites, grasas, ácidos, álcalis y sales — ver tabla de resistencia química por sistema.
- Prácticamente no absorbe agua: residuales de 0,3 % a 1,6 % en peso tras inmersión prolongada.
- Excelente aislante eléctrico; puede usarse sin restricciones en salas de equipamiento electrónico.
- Adhiere sobre hormigón, madera, metal y la mayoría de los plásticos.
- Aporta reducción de nivel de ruido y vibraciones según el espesor instalado.
- Reparable en terreno con los mismos procedimientos de colocación.

RESPALDO TÉCNICO BAXIM®

Las condiciones en terreno cambian de proyecto a proyecto. El equipo técnico de **Productos BAXIM®** acompaña la especificación, la revisión del sustrato y la puesta en obra de los sistemas Varo-Thane, y entrega apoyo directo al aplicador durante la instalación.

Toda la información de este documento proviene de las fichas técnicas vigentes de cada producto. Ante cualquier duda de compatibilidad o de diseño del sistema, contáctenos antes de especificar.

+56 2 2747 1415 · +56 2 2747 1296
baxim@baxim.cl

CONFIGURACIONES

Cuatro sistemas, una misma familia de componentes

Los cuatro sistemas comparten imprimante, agregado y sello de terminación. Lo que cambia entre ellos es la membrana que forma el cuerpo del recubrimiento, el número de capas y el espesor final; esa combinación es la que define si la superficie queda apta para tránsito peatonal o vehicular.

70 LT

PEATONAL

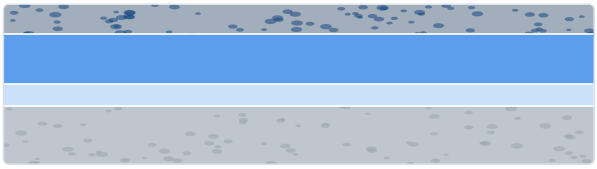

Sistema peatonal de dos capas para tránsito liviano a medio.

ESPESOR	CAPAS	MEMBRANA
1,2 – 1,5 mm	3	PU monocomponente

70 HT

PEATONAL

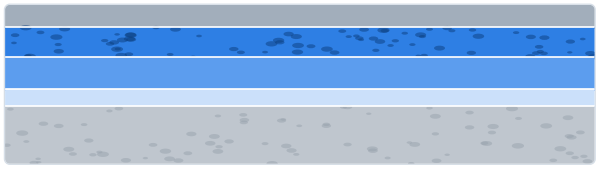

Sistema peatonal de tres capas con agregado embebido.

ESPESOR	CAPAS	MEMBRANA
2,2 – 2,5 mm	4	PU monocomponente

80 HT

VEHICULAR



Sistema vehicular híbrido: base elástica + capa de desgaste bicomponente.

ESPESOR	CAPAS	MEMBRANA
2,2 – 2,5 mm	4	Mono + bicomponente

80 HT PLUS

VEHICULAR



Sistema vehicular íntegramente bicomponente.

ESPESOR	CAPAS	MEMBRANA
2,2 – 2,5 mm	4	Bicomponente (2 capas)

CÓMO LEER LA NOMENCLATURA

70 y **80** identifican la membrana que da cuerpo al sistema: Varo-Thane 70 es monocomponente y de mayor elongación; Varo-Thane 80 es bicomponente, de mayor dureza y resistencia a la tensión.

LT designa la configuración liviana, de dos capas de producto sobre el imprimante. **HT** designa la configuración de alto tránsito, con una segunda capa de membrana y cuarzo embebido. **HT PLUS** resuelve ambas capas con membrana bicomponente.

SELECCIÓN DE SISTEMA

Dónde se aplica cada sistema

La tabla cruza cada superficie con el **sistema completo** que le corresponde —no con productos individuales—, de modo que la especificación quede definida en una sola línea. Un punto marca que el sistema es apto para esa aplicación. Los sistemas peatonales no son sustituibles por los vehiculares ni a la inversa; para superficies mixtas o con solicitaciones químicas específicas, consulte al departamento técnico de Productos BAXIM® antes de especificar.

	70 LT PEATONAL 1,2 – 1,5 mm	70 HT PEATONAL 2,2 – 2,5 mm	80 HT VEHICULAR 2,2 – 2,5 mm	80 HT PLUS VEHICULAR 2,2 – 2,5 mm
TRÁNSITO PEATONAL				
Azoteas, cubiertas y balcones	●	●	○	○
Terrazas, pasarelas y circulaciones	●	●	○	○
Hospitales y laboratorios	●	●	○	○
Recintos sanitarios · terminación lisa	●	○	○	○
Empresas farmacéuticas	●	●	○	○
Embotelladoras y procesadoras de alimentos	●	●	○	○
Cubiertas de embarcaciones	●	●	○	○
Salas de máquinas y equipamiento electrónico	●	●	○	○
Zonas expuestas a derrames o lluvia	●	●	●	●
Tránsito peatonal intensivo	○	●	●	●
TRÁNSITO VEHICULAR				
Losas expuestas de estacionamientos	○	○	●	●
Rampas de acceso a estacionamientos	○	○	●	●
Losas de helipuertos	○	○	●	●
Cubiertas de estacionamiento sobre áreas ocupadas	○	○	●	●
Patios y zonas de maniobra	○	○	●	●
Tránsito vehicular intensivo · alta solicitación	○	○	○	●
Exposición a aceites, grasas y fluidos automotrices	○	○	●	●

● Sistema peatonal apto ● Sistema vehicular apto ○ No recomendado para esa aplicación

VARO-THANE 70 LT

PEATONAL

Sistema peatonal

70 ±10
DUREZA
Shore A

500–650 %
ELONGACIÓN
ASTM D-412

3,2 mm
PUENTE DE FISURAS
ASTM C-836 · resina pura 2,9 mm

–40 °C
BAJA TEMPERATURA
flexibilidad

VARO-THANE 70 LT es un sistema multicapa expuesto, construido sobre un imprimante de poliuretano, una membrana elastomérica impermeabilizante monocomponente y un sello final alifático con agregados antideslizantes sintéticos incorporados, resistente al tránsito y a la acción UV. Es la configuración más delgada de la línea y la de aplicación más rápida: entrega una superficie 100% impermeable, de aspecto limpio y fácil de lavar, en zonas donde la carga de uso es peatonal.

Cuando la prioridad es la higiene y la limpieza —recintos sanitarios, salas blancas, áreas de proceso— el sistema puede rematarse con VARO-THANE TOP HG en terminación lisa. Cuando la superficie queda expuesta a derrames, lluvia u otros agentes que generen riesgo de resbalamiento, se remata con VARO-THANE TOP HGN antideslizante.

DATOS DEL SISTEMA

ESPESOR TOTAL	**1,2 – 1,5 mm**
CAPAS DE PRODUCTO	**3**
TRÁNSITO DE DISEÑO	**Peatonal liviano-medio**
TERMINACIÓN	**Antideslizante o lisa**
MEMBRANA BASE	**PU monocomponente**
CONSUMO DE RESINAS	**1,60 kg/m² aprox.**
PUESTA EN SERVICIO	**24 h peatonal · 48 h vehicular**

CONFIGURACIÓN DEL SISTEMA

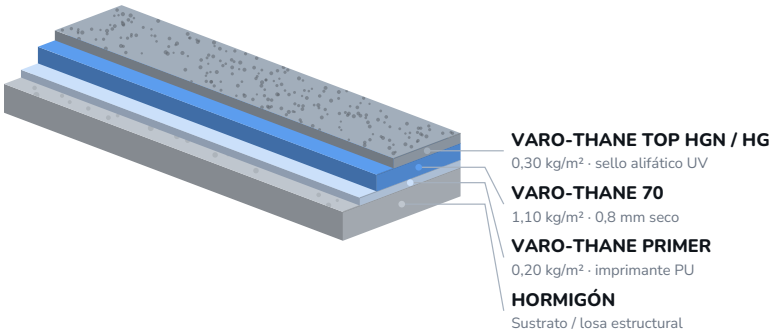

Esquema referencial de capas; no está a escala. Los espesores corresponden a película seca.

APLICACIONES RECOMENDADAS

- Azoteas, cubiertas y balcones
- Terrazas y pasillos
- Hospitales y laboratorios
- Recintos sanitarios
- Empresas farmacéuticas
- Salas de máquinas

SECUENCIA DE APLICACIÓN

#	CAPA	CONSUMO	ESPESOR	MÉTODO
01	**VARO-THANE PRIMER** Imprimante de poliuretano monocomponente que cura con la humedad ambiente.	0,20 kg/m²	80–100 µm	Rodillo, brocha o spray
02	**VARO-THANE 70** Membrana líquida elastomérica impermeabilizante, una mano.	1,10 kg/m²	0,80 mm seco	Rastrillo de goma o rodillo
03	**VARO-THANE TOP HGN / HG** Sello alifático de terminación con resistencia UV y a la abrasión.	0,30 kg/m²	150 µm secos	Rodillo, brocha o atomizado

VARO-THANE 70 HT

PEATONAL

Sistema peatonal reforzado

70 ±10	500–650 %	15 mg	2,2–2,5 mm
DUREZA	ELONGACIÓN	ABRASIÓN (CS-1)	SISTEMA COMPLETO
Shore A	ASTM D-412	ASTM D-1044	espesor

VARO-THANE 70 HT lleva la misma membrana monocomponente del sistema LT a un espesor sustancialmente mayor y le incorpora una capa de agregado de cuarzo embebido. Se compone de imprimante, una primera capa de revestimiento elastomérico impermeabilizante, una segunda capa del mismo material con agregados embebidos y un sello final alifático resistente al tránsito y a la acción UV.

El árido embebido cumple dos funciones: entrega una textura antideslizante permanente —no dependiente sólo del sello de terminación— y aporta cuerpo y resistencia a la abrasión al conjunto. Es la configuración recomendada cuando la superficie recibe tránsito peatonal intensivo o sostenido en el tiempo.

DATOS DEL SISTEMA

ESPESOR TOTAL	**2,2 – 2,5 mm**
CAPAS DE PRODUCTO	**4**
TRÁNSITO DE DISEÑO	**Peatonal intensivo**
TERMINACIÓN	**Antideslizante**
MEMBRANA BASE	**PU monocomponente**
CONSUMO DE RESINAS	**2,50 kg/m² aprox. + cuarzo**
PUESTA EN SERVICIO	**24 h peatonal · 48 h vehicular**

CONFIGURACIÓN DEL SISTEMA

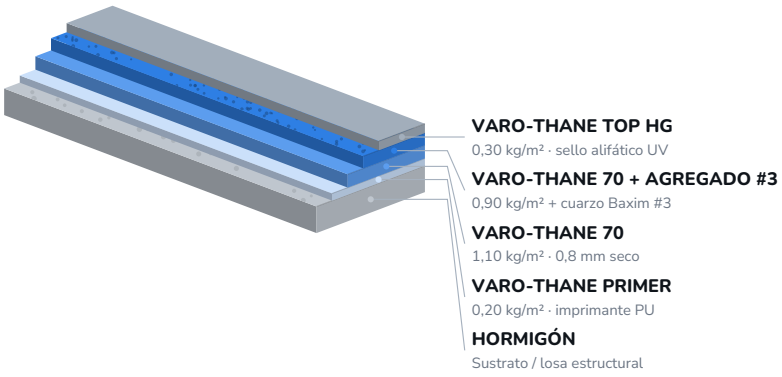

Esquema referencial de capas; no está a escala. Los espesores corresponden a película seca.

APLICACIONES RECOMENDADAS

- Azoteas y cubiertas de alto tránsito
- Terrazas y pasarelas
- Hospitales y laboratorios
- Embotelladoras y alimentos
- Cubiertas de embarcaciones
- Zonas expuestas a derrames

SECUENCIA DE APLICACIÓN

#	CAPA	CONSUMO	ESPESOR	MÉTODO
01	**VARO-THANE PRIMER** Imprimante de poliuretano monocomponente.	0,20 kg/m²	80–100 µm	Rodillo, brocha o spray
02	**VARO-THANE 70 — 1ª mano** Membrana líquida elastomérica impermeabilizante.	1,10 kg/m²	0,80 mm seco	Rastrillo de goma o rodillo
03	**VARO-THANE 70 + AGREGADO #3** Segunda mano con cuarzo Baxim #3 espolvoreado en fresco.	0,90 kg/m² + cuarzo #3	0,70 mm seco	Rastrillo y rodillo
04	**VARO-THANE TOP HG** Sello alifático de terminación con resistencia UV y a la abrasión.	0,30 kg/m²	150 µm secos	Rodillo, brocha o atomizado

VARO-THANE 80 HT

VEHICULAR

Sistema vehicular

83 ±10	>1.500 psi	13 mg	2,2–2,5 mm
DUREZA	RESISTENCIA A LA TENSIÓN	ABRASIÓN (CS-1)	SISTEMA COMPLETO
Shore A	ASTM D-412	ASTM D-1044	espesor total

VARO-THANE 80 HT es un sistema multicapa impermeabilizante y antideslizante para tránsito vehicular que combina dos tecnologías de membrana. Sobre el imprimante se coloca una primera capa de VARO-THANE 70 —membrana monocomponente de superior elongación y memoria elástica— y sobre ella una segunda capa de VARO-THANE 80 bicomponente con agregados embebidos, rematada con un sello final resistente al tránsito y a la acción UV.

Esa combinación es deliberada: la capa inferior aporta la capacidad de acompañar los movimientos y las fisuras de la losa, mientras la capa bicomponente superior —de mayor dureza y resistencia a la tensión— recibe el rodado, el frenado y el giro de los neumáticos. El resultado es una superficie monolítica, libre de juntas, uniones y costuras.

DATOS DEL SISTEMA

ESPESOR TOTAL	**2,2 – 2,5 mm**
CAPAS DE PRODUCTO	**4**
TRÁNSITO DE DISEÑO	**Vehicular**
TERMINACIÓN	**Antideslizante**
MEMBRANA BASE	**Mono + bicomponente**
CONSUMO DE RESINAS	**2,50 kg/m² aprox. + cuarzo**
PUESTA EN SERVICIO	**24 h peatonal · 48 h vehicular**

CONFIGURACIÓN DEL SISTEMA

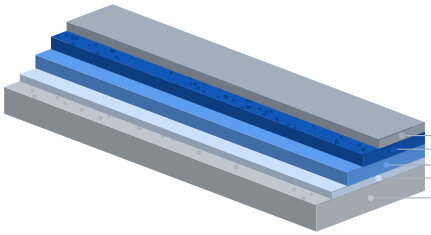

VARO-THANE TOP HG
0,30 kg/m² · sello alifático UV

VARO-THANE 80 + AGREGADO #3
0,90 kg/m² + cuarzo Baxim #3

VARO-THANE 70
1,10 kg/m² · 0,8 mm seco

VARO-THANE PRIMER
0,20 kg/m² · imprimante PU

HORMIGÓN
Sustrato / losa estructural

Esquema referencial de capas; no está a escala. Los espesores corresponden a película seca.

APLICACIONES RECOMENDADAS

- Losas de estacionamientos
- Rampas de acceso
- Losas de helipuertos
- Cubiertas sobre áreas ocupadas
- Patios y zonas de maniobra
- Exposición a aceites y combustibles

SECUENCIA DE APLICACIÓN

#	CAPA	CONSUMO	ESPESOR	MÉTODO
01	**VARO-THANE PRIMER** Imprimante de poliuretano monocomponente.	0,20 kg/m²	80–100 µm	Rodillo, brocha o spray
02	**VARO-THANE 70** Membrana monocomponente de alta elongación y memoria elástica.	1,10 kg/m²	0,80 mm seco	Rastrillo de goma o rodillo
03	**VARO-THANE 80 + AGREGADO #3** Membrana bicomponente (A:B = 1:1 en peso) con cuarzo Baxim #3 embebido.	0,90 kg/m² + Cuarzo #3	0,70–0,80 mm seco	Rastrillo y rodillo
04	**VARO-THANE TOP HG** Sello alifático de terminación con resistencia UV y a la abrasión.	0,30 kg/m²	150 µm secos	Rodillo, brocha o atomizado

VARO-THANE 80 HT PLUS

VEHICULAR

Sistema vehicular de alta exigencia

83 ±10	>1.500 psi	4.750 psi	400–450 %
DUREZA	RESISTENCIA A LA TENSIÓN	MÓDULO DE FLEXIÓN	ELONGACIÓN
Shore A	ASTM D-412	ASTM D-790	ASTM D-412

VARO-THANE 80 HT PLUS resuelve las dos capas de membrana con el mismo poliuretano bicomponente de alta dureza y resistencia a la tensión. Sobre el imprimante se aplica una primera capa de VARO-THANE 80 y, sobre ella, una segunda capa del mismo material con agregados embebidos, más el sello final resistente al tránsito y a la acción UV.

Al eliminar la capa monocomponente intermedia, el sistema concentra su masa en la formulación de mayor módulo y mayor resistencia mecánica. Es la configuración a especificar cuando la solicitación mecánica del tránsito es el criterio dominante por sobre la capacidad de deformación del conjunto.

DATOS DEL SISTEMA

ESPESOR TOTAL	**2,2 – 2,5 mm**
CAPAS DE PRODUCTO	**4**
TRÁNSITO DE DISEÑO	**Vehicular alta exigencia**
TERMINACIÓN	**Antideslizante**
MEMBRANA BASE	**Bicomponente (2 capas)**
CONSUMO DE RESINAS	**2,50 kg/m² aprox. + cuarzo**
PUESTA EN SERVICIO	**24 h peatonal · 48 h vehicular**

CONFIGURACIÓN DEL SISTEMA

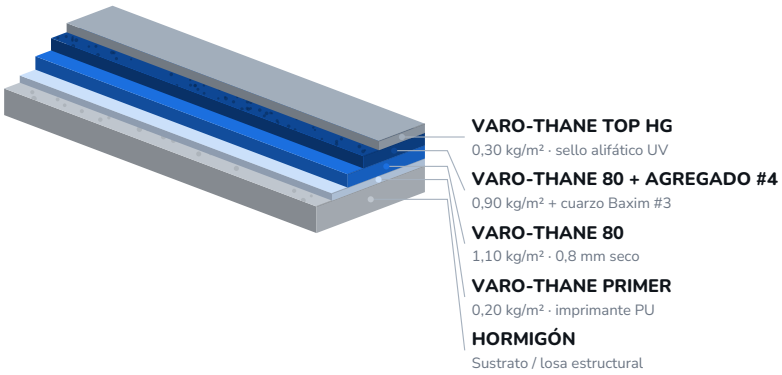

Esquema referencial de capas; no está a escala. Los espesores corresponden a película seca.

APLICACIONES RECOMENDADAS

- Losas de estacionamientos
- Rampas y zonas de frenado
- Losas de helipuertos
- Tránsito vehicular intensivo
- Alta solicitación mecánica
- Exposición a fluidos automotrices

SECUENCIA DE APLICACIÓN

#	CAPA	CONSUMO	ESPESOR	MÉTODO
01	**VARO-THANE PRIMER** Imprimante de poliuretano monocomponente.	0,20 kg/m²	80–100 µm	Rodillo, brocha o spray
02	**VARO-THANE 80 — 1ª mano** Membrana bicomponente de alta dureza (A:B = 1:1 en peso).	1,10 kg/m²	0,80 mm seco	Rastrillo de goma o rodillo
03	**VARO-THANE 80 + AGREGADO #3** Segunda mano con cuarzo Baxim #3 embebido en fresco.	0,90 kg/m² + Cuarzo #4	0,70–0,80 mm seco	Rastrillo y rodillo
04	**VARO-THANE TOP HG** Sello alifático de terminación con resistencia UV y a la abrasión.	0,30 kg/m²	150 µm secos	Rodillo, brocha o atomizado

COMPONENTES

Los productos que forman los sistemas

IMPRIMANTE

VARO-THANE PRIMER

Imprimador de poliuretano monocomponente

Cura con la humedad de la atmósfera. Muy buena penetración y tolerancia a las retracciones del sustrato. Entrega propiedades impermeabilizantes y mejora la resistencia superficial del hormigón.

Sólidos por volumen	**41 % aprox.**
Rendimiento	**0,20 kg/m² @ 100 µm secos**
Color	**Transparente ámbar**
Embalaje	**Tineta 17 kg**

MEMBRANA BASE

VARO-THANE 70

Membrana líquida monocomponente de poliuretano

Membrana elastomérica expuesta transitable de alta elongación y memoria elástica. Puentea grietas de hasta 3 mm de espesor y se mantiene flexible hasta −40 °C. Base de los sistemas peatonales 70 LT y 70 HT.

Dureza	**70 ±10 Shore A**
Elongación	**500–650 %**
Puente de grietas	**5,5 mm (ASTM C-836)**
Embalaje	**Tineta 22 kg**

MEMBRANA DE DESGASTE

VARO-THANE 80

Membrana líquida bicomponente de poliuretano

Membrana de alta dureza y resistencia a la tensión para tránsito vehicular. Mezcla A:B = 1:1 en peso. Flexible hasta −30 °C y resistente al shock térmico.

Dureza	**83 ±10 Shore A**
Tensión	**> 1.500 psi**
Módulo de flexión	**4.750 psi**
Embalaje	**Kit 18 kg**

SELLO DE TERMINACIÓN

VARO-THANE TOP HG

Poliuretano alifático de terminación con resistencia UV

Resina alifática de dos componentes (A:B = 5:1 en peso) con excelente adherencia, resistencia a la exposición climática, a la abrasión, aceites y químicos. Terminación brillante lisa.

Sólidos por volumen	**sobre 44 %**
Rendimiento	**0,3 kg/m² @ 150 µm secos**
Abrasión	**60 mg (CS-10 / 1.000 ciclos)**
Embalaje	**Kit 18 kg**

SELLO DE TERMINACIÓN

VARO-THANE TOP HGN

Poliuretano alifático de terminación antideslizante con resistencia UV

Misma base alifática del Top HG, formulada con agregados sintéticos que otorgan una terminación antideslizante y lavable, para zonas de tránsito peatonal expuestas a derrames o lluvia.

Sólidos por volumen	**sobre 44 %**
Rendimiento	**0,3 kg/m² @ 150 µm secos**
Color	**Gris hormigón · otros a pedido (RAL)**
Embalaje	**Kit 18 kg**

AGREGADO

AGREGADO #3 · CUARZO BAXIM

Árido de sílice para embeber en la membrana

Arena de sílice limpia, granulometría #3. Se espolvorea sobre la membrana en estado fresco para conformar la capa antideslizante de los sistemas HT y HT PLUS.

Dosis	**1,0 – 1,4 kg/m²**
Aplicación	**Rodillo, en fresco**
Distribución	**Consistente y pareja**
Embalaje	**Saco de papel 20 kg**

DATOS TÉCNICOS

Propiedades físicas de las membranas

PROPIEDAD	NORMA	VARO-THANE 70	VARO-THANE 80
Dureza	ASTM D-2240	70 ±10 Shore A	83 ±10 Shore A
Gravedad específica	ASTM D-792	1,25 ±1 kg/l	1,23 ±1 kg/l
Resistencia a la tensión	ASTM D-412	> 550 psi	> 1.500 psi
Elongación	ASTM D-412	500 – 650 %	400 – 450 %
Módulo secante @ 200 %	ASTM D-412	400 – 450 psi	600 – 700 psi
Módulo secante @ 300 %	ASTM D-412	300 – 350 psi	1.000 – 1.100 psi
Resistencia al desgarro	ASTM D-614	150 pli / Die C	160 pli / Die C
Resistencia a la abrasión	ASTM D-1044	15 mg	13 mg
Módulo de flexión	ASTM D-790	1.050 psi	4.750 psi
Resistencia a la flexión	ASTM FIA-308	0 % @ 50.000 ciclos	0 % @ 50.000 ciclos
Absorción de agua (24 h)	ASTM D-570	máx. 1,0 %	máx. 1,6 %
Puente de grietas	ASTM C-836	5,5 mm	> 3,2 mm
Resistencia dieléctrica	ASTM D-149	240 volts/mil	320 volts/mil
Transmisión de vapor	ASTM E-96	0,011 lb/ft²·h	0,012 lb/ft²·h
Flamabilidad	MVSS-302	Autoextinguible	Autoextinguible
Flexibilidad a baja temperatura	—	hasta –40 °C	hasta –30 °C

Valores según normativa ASTM @ 23 °C. Corresponden a la membrana individual ensayada, no al sistema instalado.

CONDICIONES DE APLICACIÓN

SUSTRATO

Hormigón nuevo curado mínimo 28 días a 20 °C. Retirar lechada superficial mediante granallado, pulido u otra técnica abrasiva. Rellenar y reparar grietas y piquetes.

TEMPERATURA

Entre 10 y 30 °C. La temperatura de la superficie debe estar al menos 3 °C sobre el punto de rocío.

HUMEDAD

Humedad relativa ambiente bajo 85 %. Humedad en la superficie del hormigón bajo 6 %.

INTERVALOS

El imprimante no debe exceder 8 horas antes de recibir la membrana. Entre manos de membrana, mínimo 24 horas de secado.

PRODUCTO COMPLEMENTARIO

VARO-THANE 40

Membrana líquida monocomponente de poliuretano aplicada en frío · no expuesta

Membrana impermeabilizante libre de alquitrán y sin componentes de asfalto, para impermeabilización no expuesta. Se aplica sobre imprimante en dos manos sucesivas, entregando un esquema monolítico libre de juntas. Elongación superior a 550 % y estabilidad hasta 88 °C en inmersión.

Dureza	40 ±5 Shore A
Elongación	> 550 %
Rendimiento	2 kg/m² (2 manos)
Embalaje	Tineta 22 kg

> **Importante.** No forma parte de los sistemas transitables: VARO-THANE 40 no está diseñado como revestimiento de pisos ni cubiertas para tráfico y no puede quedar expuesto a los rayos UV.

Usos típicos: Impermeabilización bajo tierra · baños y cocinas · piscinas · balcones · jardineras y fuentes · entre losas estructurales y sobre losas.

LÍNEA VARO-THANE

Sistemas Transitables



Varo-Thane Primer



Varo-Thane 70



Varo-Thane 80



Varo-Thane Top HG / HGN





Hablemos de su Proyecto

RAZÓN SOCIAL	Productos BAXIM® · BARAHONA Y CÍA. LTDA.
DIRECCIÓN	El Roble #425 – Bodega E · Loteo Industrial Valle Grande · Lampa · Santiago · Chile
TELÉFONOS	+56 2 2747 1415 · +56 2 2747 1296
WHATSAPP	+56 9 4746 1998
CORREO	baxim@baxim.cl
SITIO WEB	www.baxim.cl
INSTAGRAM	@baxim.cl

VT-VARO-THANE_SISTEMAS_TRANSITABLES_V1_REV2_11-26

Garantía y limitación de responsabilidad. El producto vendido es de primera calidad y se ajusta a los estándares y especificaciones dadas. La responsabilidad única del vendedor será limitada al reemplazo del producto defectuoso. En ningún acontecimiento el vendedor estará obligado a responder por cualquier daño especial o fortuito consecuencia del uso del ejemplar, debido a que no tenemos y no es nuestra función mantener un control de los procedimientos constructivos y/o de control de calidad del usuario. Toda la información está basada en ensayes y conocimientos considerados verdaderos y precisos, y es ofrecida para la consideración, investigación y verificación del usuario. Cada usuario deberá determinar la aplicabilidad del producto en cada situación en particular. Consulte siempre la ficha técnica vigente de cada producto en www.baxim.cl.

Baxim®
TECNOLOGÍA PARA LA CONSTRUCCION